TAVOLA ROTANTE
ROTARY INDEX TABLE
T 25

PESO / Weight Kg. 46
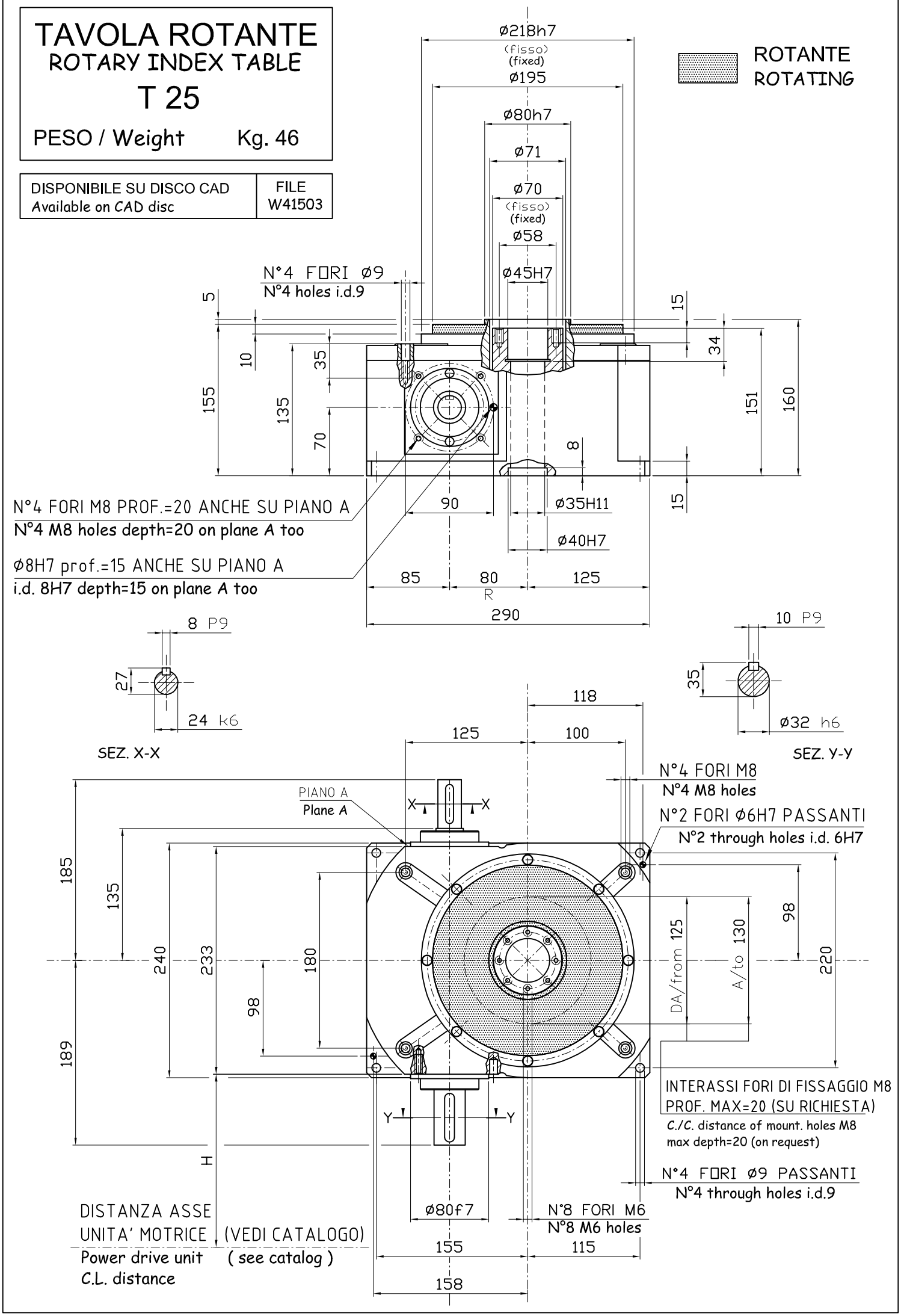
DISPONIBILE SU DISCO CAD Available on CAD disc	FILE W41503