MANIPOLATORE
MANIPULATOR
MAP135

DISPONIBILE SU DISCO CAD
Available on CAD disc

DISCO MOBILE
MOBILE DISC

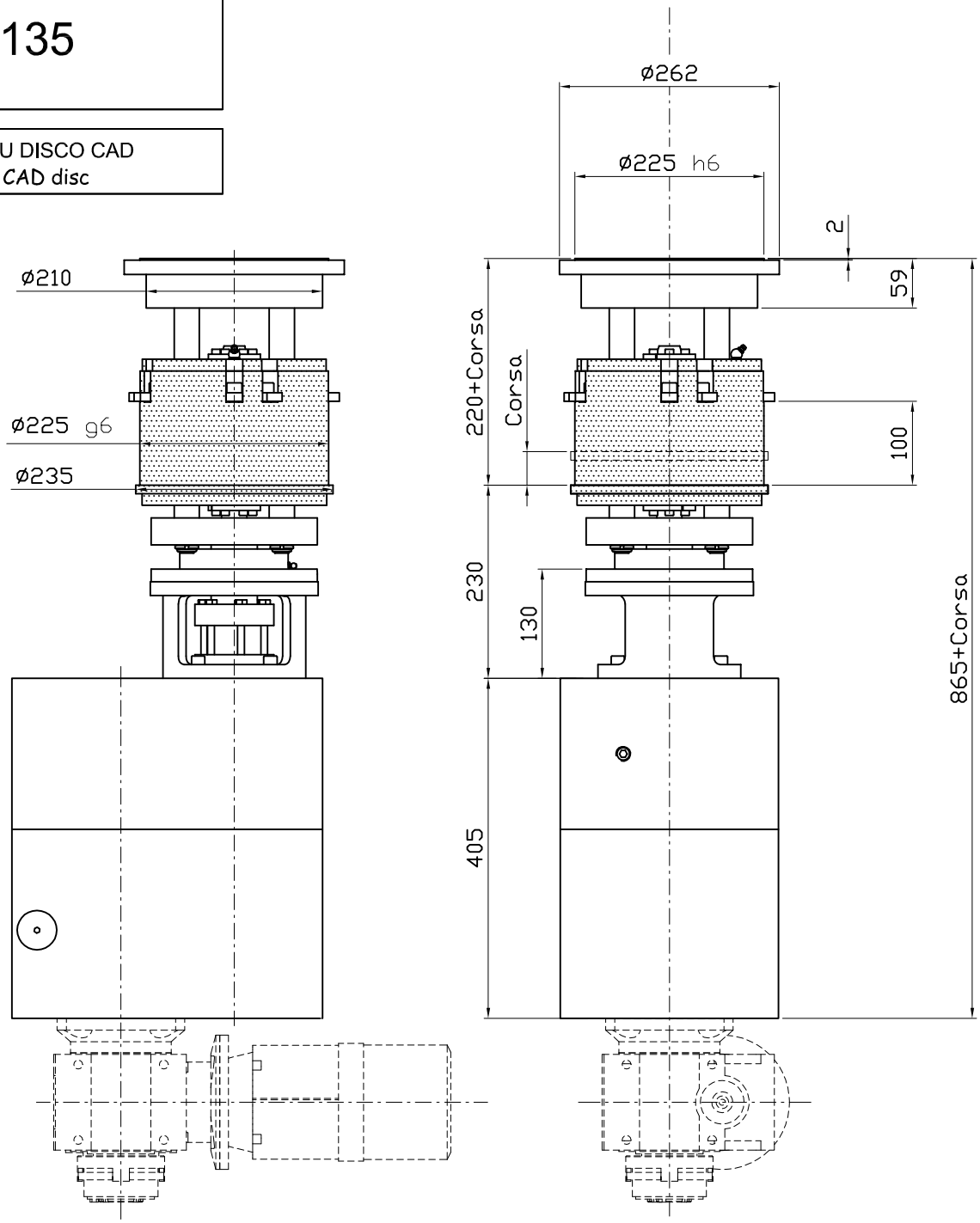

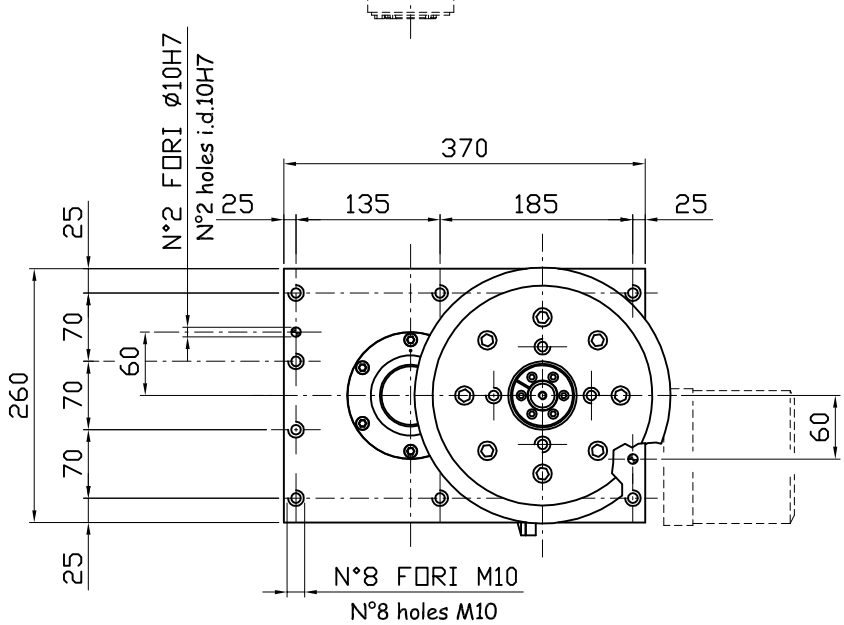

CORSA MAX 100mm
MAX. STROKE 100mm